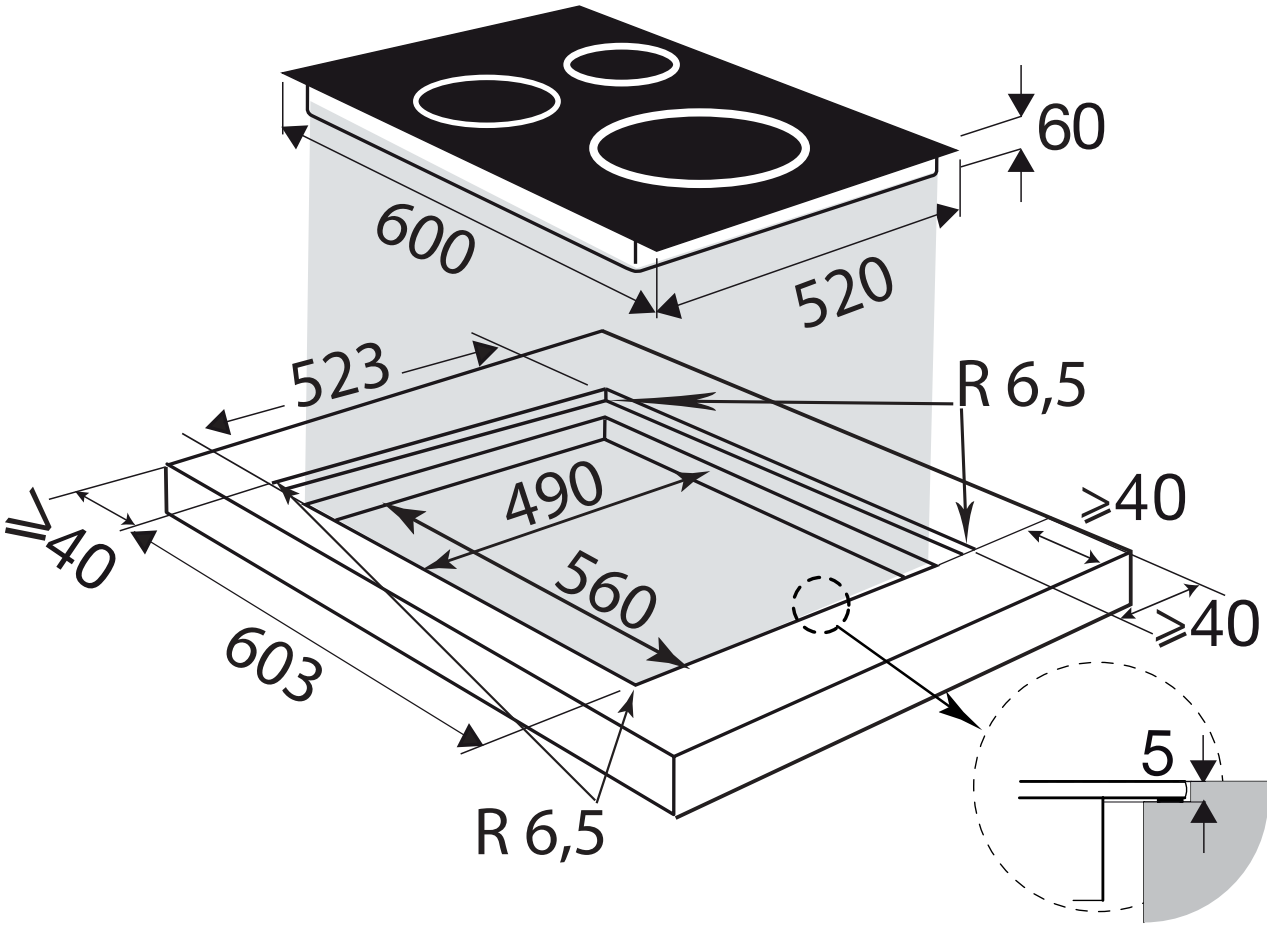Varné desky šířky 60 cm (zápustná instalace)